PEDESTAL

itadeco

TERČE A PODLOŽKY POD DLAŽBU

Výškově stavitelné podložky „BASIC a BASIC WOOD“

Podložka "BASIC" je nejnovější a nejjednodušší stavitelná podložka v řade Pedestal. Skládá se ze dvou prvku – hlavy se závitem a základny. Díky novému nástavci je možné dosáhnout výšky až 295 mm, nižší dilatační křidélka umožňují použití i pro 2 cm dlažbu.

Technická data:

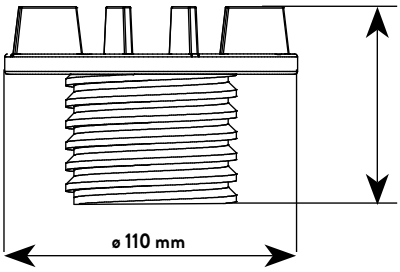

H1 (25 mm)
H2 (32 mm)
H3 (47 mm)
H4 (78 mm)

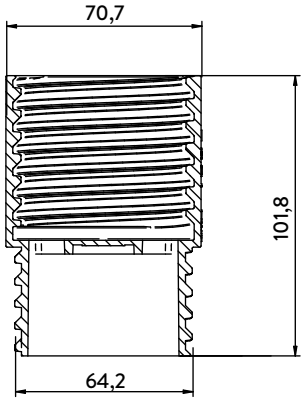

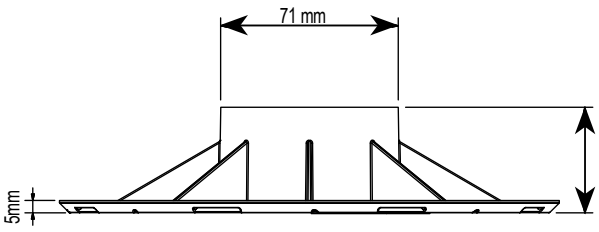

H1 (18 mm)
H2 (25 mm)
H3 (40 mm)
H4 (65 mm)

www.itadeco.cz tel. 499 522 300 prodej@itadeco.cz

WOODECK

PODLOŽKY POD DŘEVO A WPC

Terasové podložky „BASIC WOOD“

Základní terasové podložky, to jsou „BASIC WOOD“. Univerzálnost, jednoduchost, milimetrové nastavení výšky a zároveň vysoká odolnost – to je stručná charakteristika
této rady podložek. Díky inovativní konstrukci hlavy je přichycení terasových nosníku snazší a bezpečnější.

Technická data:

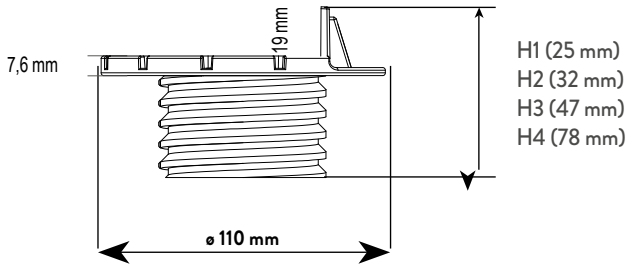

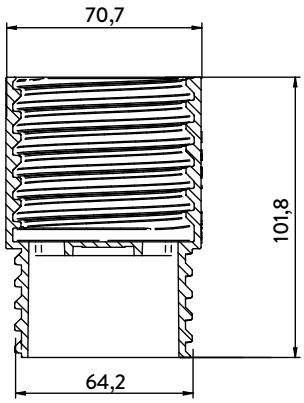

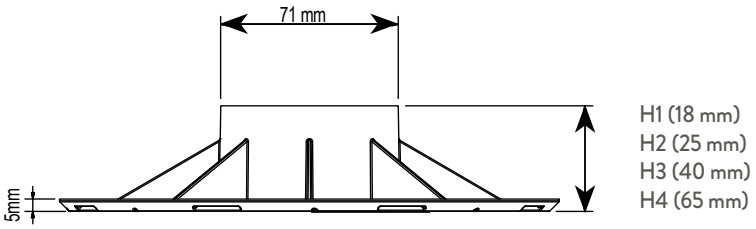

www.itadeco.cz tel. 499 522 300 prodej@itadeco.cz

PEDESTAL

WOODECK

TERČE A PODLOŽKY POD DLAŽBU

TERASOVÉ PODLOŽKY POD DŘEVO A WPC

Výhody:

- Výšková stavitelnost 27 – 295 mm
- Nastavení výšky otáčením základny
- Odolné vůči povětrnostním vlivům
- Plocha základny 320cm²
- Plně recyklovatelné
- Použití na všechny typy teras
- Odolné vůči kyselinám, UV záření aj.
- Teplotní odolnost od -40 ° C do + 120 ° C

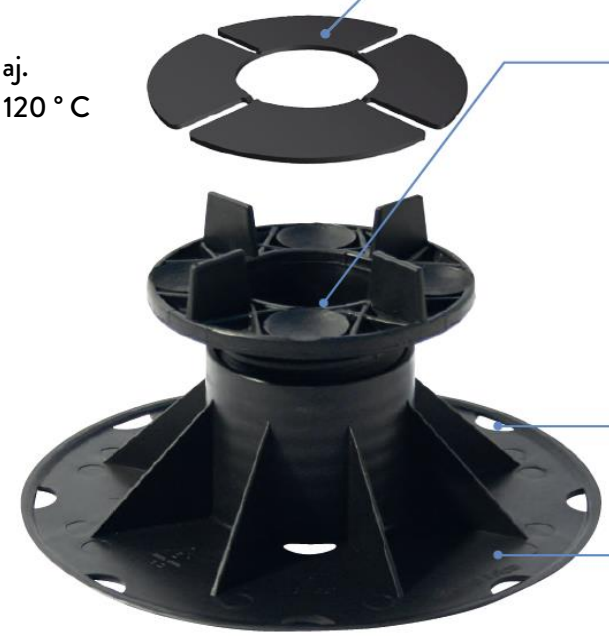

Gumová podložka
LGH1 / LGH2/ LGH3.
Protihluková a protiskluzová podložka.

HLAVA SE ZÁVITEM
- standartní dilatační křidélka šířka 4mm, výška H12mm.

Na vyžádání:
• hlava bez křidélek

Odvodňovací otvory

Základna podložky
Ø 200mm

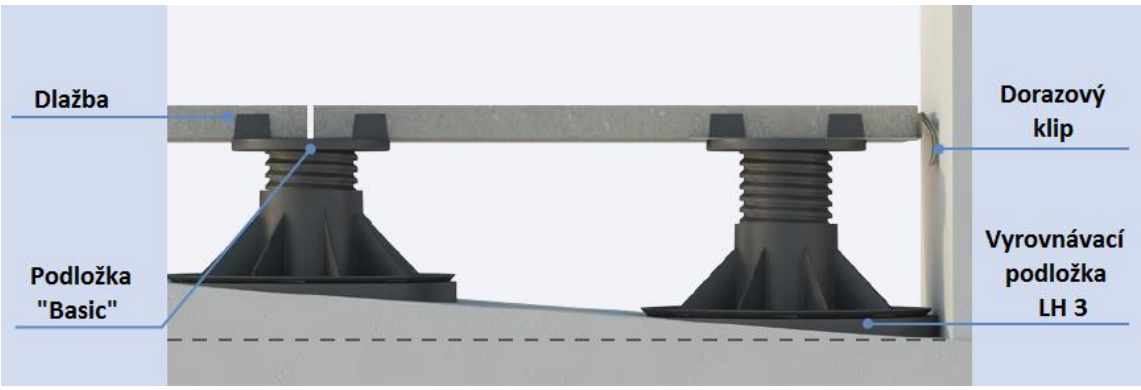

PEDESTAL

WOODECK

TERČE A PODLOŽKY POD DLAŽBU
TERASOVÉ PODLOŽKY POD DŘEVO A WPC

Typy podložek BASIC

KÓD	TYP	Velikost	KS
E015427035 / E015627035	SB 1 / SBW 1	27-35 mm	40
E015435050 / E015635050	SB 2 / SBW 2	35-50 mm	30
E015450080 / E015650080	SB 3 / SBW 3	50-80 mm	35
E015470120 / E015670120	SB 4 / SBW 4	70-120 mm	25
E015481117 / E015681117	SB 5 / SBW 5	115-175 mm	-
E015481320 / E015681320	SB 6 / SBW 6	130-200 mm	-
E015481726 / E015681726	SB 7 / SBW 7	175-265 mm	-
E015481929 / E015681929	SB 8 / SBW 8	195-295 mm	-

Skladba podložek SB 1 - SB 8 / SBW 1 - SBW 8

Podložka	Skladba
SB 1 / SBW 1	SB 1 / SBW 1
SB 2 / SBW 2	SB 2 / SBW 2
SB 3 / SBW 3	SB 3 / SBW 4
SB 4 / SBW 4	SB 4 / SBW 5
SB 5 / SBW 5	SB 3 / SBW 3 + 1x nástavec PSB
SB 6 / SBW 6	SB 4 / SBW 4 + 1x nástavec PSB
SB 7 / SBW 7	SB 3 / SBW 3 + 2x nástavec PSB
SB 8 / SBW 8	SB 4 / SBW 4 + 2x nástavec PSB